KA/4W
（スチール＆アルミ複合フレーム）
2.4m×3.6m

KA/4WA
（オールアルミフレーム）
2.4m×3.6m

手に優しい ソフトエッジ加工

肌に優しい UVカット率 99%

防炎製品

有効軒高	162cm～178cm	
全高	277cm～293cm	
収納サイズ	24cm×31cm×127cm	
柱本数	4 本	
天幕重量	4.0kg	
収納バック重量	1.4kg	
フレーム重量	4 W	28.0kg
	4WA	26.5kg
総重量	4 W	33.4kg
	4WA	31.9kg

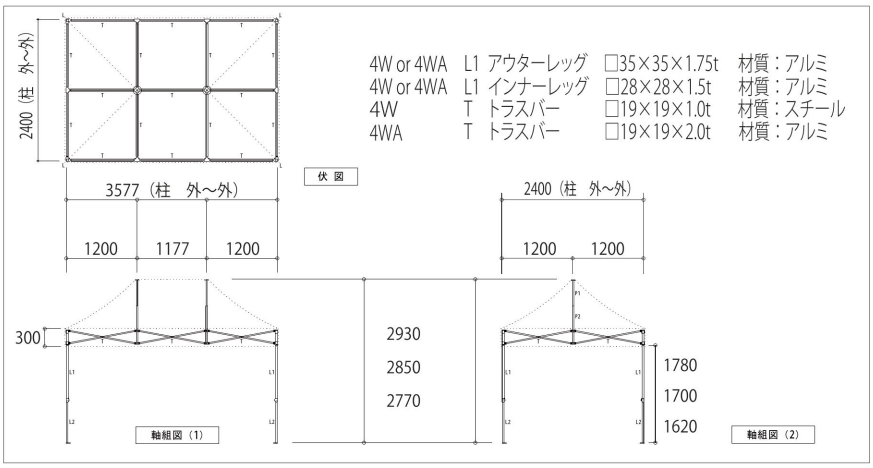

KA/5W
（スチール＆アルミ複合フレーム）
2.4m×4.8m

KA/5WA
（オールアルミフレーム）
2.4m×4.8m

手に優しい ソフトエッジ加工

肌に優しい UVカット率 99%

防炎製品
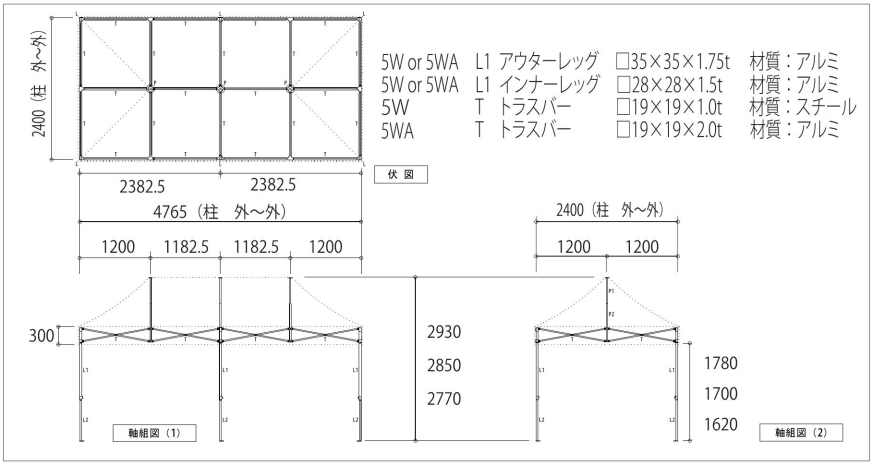
有効軒高	162cm～178cm	
全高	277cm～293cm	
収納サイズ	24cm×41cm×127cm	
柱本数	6 本	
天幕重量	5.0kg	
収納バック重量	1.5kg	
フレーム重量	5 W	38.5kg
	5WA	35.5kg
総重量	5 W	45.0kg
	5WA	42.0kg