NEW ポップバスケット用 ワイヤーラック2段／フックバーラック

ポップバスケットを載せてディスカウント陳列ができるアイテムです。
ベース棚とフックバーを使用して、今までとは違う新しいバスケット陳列を演出できます。

フックバーで
ディスカウント感を
演出

上段2段：フックバーラックを使用

＋

手軽に
ボリューム感を
演出

下段2段：ワイヤーラック2段を使用

＝

ワイヤーラック2段と
フックバーラックを
セットで使用すると…

上段3段：フックバーラック
下段2段：ワイヤーラック2段を使用

棚板を使わない
新しいバスケット
スタイル

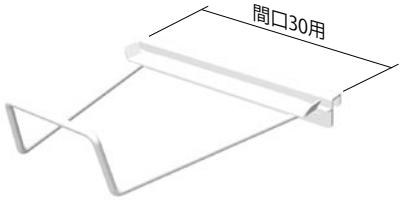

ポップバスケット用 フックバーラック

●耐荷重4kg　●フックバーは〈別途〉必要です。　●スチール製
●（740 ） 741 ）のみ使用できます。

○シルキー

品　番	品　名	
752	ポップバスケット用フックバーラック	＊

棚や床に
自由に置けて
アレンジができる

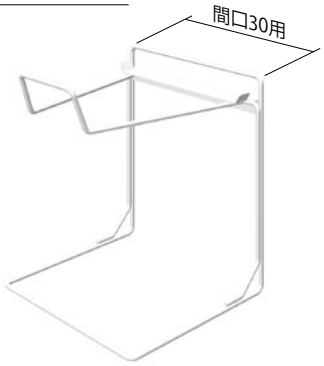

ポップバスケット用 ワイヤーラック2段

●耐荷重4kg（上段のみ）　●スチール製
●（740 ） 741 ）のみ使用できます。

○シルキー

品　番	品　名	
751	ポップバスケット用ワイヤーラック2段	＊

or

ワゴン前やレジ前にも床置きとして使用できます。

＜使用パターン例＞　下段のバスケットには
ポップバスケットレッグ（749 ）も使用可

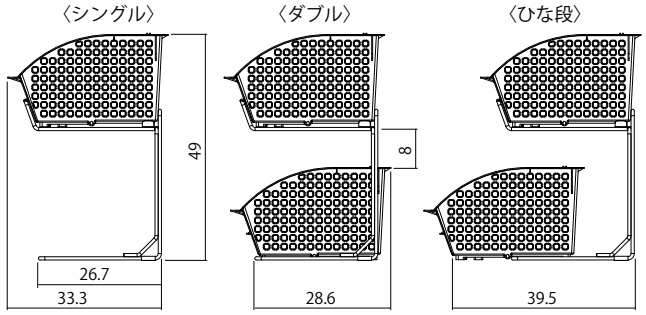

奥行30UL棚板に
陳列可能

奥行45ULベース棚に
おすすめ