本カタログに掲載している製品内容は、部品としての品質範囲です。この部品を使用した最終製品の機能・性能・安全を保証するものではありません。

ランプ印 ソフトダウンステー SDS-100-TV型、SDS-C100-TV型

Lapcon L=R 取説 環境対応 ねじ付 3D CAD 動画

低い扉に最適

SDH-001BL
(No.190カタログ、P.501)

ホワイト　　ブラック

マウンティングプレート SDS-A

■特　長

●ラプコン機構を搭載した下開き扉用のソフトダウンステーです。
●テレビ台などの低い扉に最適です。
●左右兼用で、取り付けが簡単です。
●SDS-C100-TV型（キャッチ付）には扉が閉じた状態を保持するキャッチを組み込んでいます。
SDS-100-TV型（キャッチなし）を使用する場合は、別にキャッチが必要です。
●3方向調節式ドロップ丁番 SDH-001型（No.190カタログ、P.501）が最適です。

動画をご覧ください

■使用扉の大きさ

●扉の軸トルクに応じて2種類の中から選べます。
●1本使いのとき（軸トルク）

$\frac{\text{扉高さ（m）}}{2}$×扉質量（kg）×9.8

＝0.49～1.18N・m（5～12kgf・cm）：品番末尾TV
＝1.62～3.68N・m（16.5～37.6kgf・cm）：品番末尾TVZ

●2本使いのとき、軸トルクは2倍となります。

■注　意

●開いた扉面に物を置いたり、扉面上で作業などを行う場合は、本ステー以外に扉を支える支柱、または補強材が必要です。
●軸トルクは扉、ハンドルなどのトルクを合算してお求めください。

■別売品

●一軸丁番（平丁番）
●ドロップ丁番 SDH-001型（No.190カタログ、P.501）
●ガラス扉用ドロップ丁番 SDH-G（No.200カタログ、1/3巻、P.799）
●2枚合長丁番（No.200カタログ、1/3巻、P.803）
●SDS・ガラス扉用フェイス・プレート、スペーサー（No.190カタログ、P.597）

■付属品

●マウンティングプレート SDS-A
●十字穴付皿タッピンねじ3.5×14

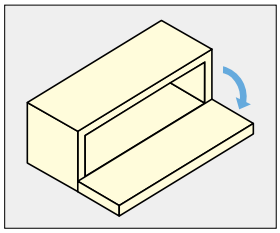

■取付図（下開き90°右付の例）

扉の開き方向にソフトダウンします。本図は一軸丁番（平丁番）、もしくはドロップ丁番使用時の取付例です。

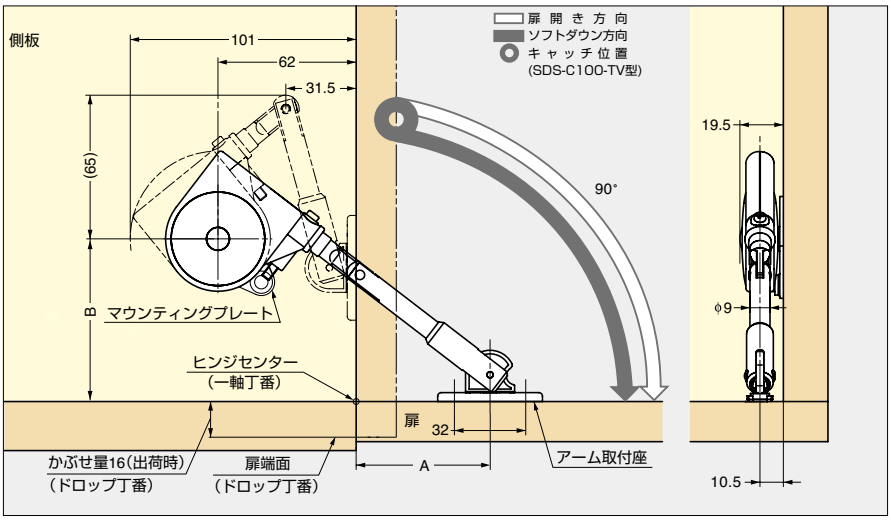

※扉のかぶせ・すき間・左右調節をした後に、上図および下表の寸法に従って取り付けてください。

吊元丁番	A	B
一軸丁番	60	73
ドロップ丁番（SDH-001型）	65※	62

※印はドロップ丁番のかぶせ量が16mm（出荷時）の場合です。

マウンティングプレートの取付方向

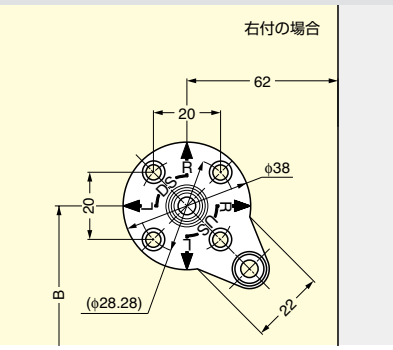

右付けの場合はDS側Rの→矢印を垂直方向真上に向け取り付けます。
左付けの場合はDS側Lの→矢印を垂直方向真上に向け取り付けます。

■別売品　SDS・ガラス扉用フェイス・プレート、スペーサー

注文コード	品番	材料	仕上/色	質量	1箱	1カートン	￥定価
180-100-260	SDS-50G-CR	亜鉛合金(ZDC)/ABS樹脂	クロムめっき/ブラック	25g	50ヶ	200ヶ	460/1ヶ
180-928-046	SDS-50G-BL	亜鉛合金(ZDC)/ABS樹脂	ブラック焼付塗装/ブラック	25g	50ヶ	200ヶ	440/1ヶ

■本体

	注文コード	品番	仕様	色	軸トルク		1箱	1カートン	￥定価
G	180-100-258	SDS-100W-TV	キャッチなし	ホワイト	0.49~1.18N・m	5 ~12 kgf・cm	20本	100本	1,500/1本
G	180-100-259	SDS-100B-TV	キャッチなし	ブラック	0.49~1.18N・m	5 ~12 kgf・cm	20本	100本	1,500/1本
G	180-100-006	SDS-C100W-TV	キャッチ付	ホワイト	0.49~1.18N・m	5 ~12 kgf・cm	20本	100本	1,500/1本
G	180-109-263	SDS-C100B-TV	キャッチ付	ブラック	0.49~1.18N・m	5 ~12 kgf・cm	20本	100本	1,500/1本
▶	180-014-181	SDS-100W-TVZ	キャッチなし	ホワイト	1.62~3.68N・m	16.5~37.6kgf・cm	20本	100本	1,500/1本
▶	180-014-182	SDS-100B-TVZ	キャッチなし	ブラック	1.62~3.68N・m	16.5~37.6kgf・cm	20本	100本	1,500/1本
▶	180-014-183	SDS-C100W-TVZ	キャッチ付	ホワイト	1.62~3.68N・m	16.5~37.6kgf・cm	20本	100本	1,500/1本
▶	180-014-184	SDS-C100B-TVZ	キャッチ付	ブラック	1.62~3.68N・m	16.5~37.6kgf・cm	20本	100本	1,500/1本

【環境対応マークの見方】
G このマークの製品はRoHS指令に対応しています。
▶ このマークの製品はRoHS指令に対応可能です。詳細はお問い合わせください。