本カタログに掲載している製品内容は、部品としての品質範囲です。この部品を使用した最終製品の機能・性能・安全を保証するものではありません。

ランプ印 スイングリフトダウン SLD型 PAT

NEW Lapcon 取説 ねじ付

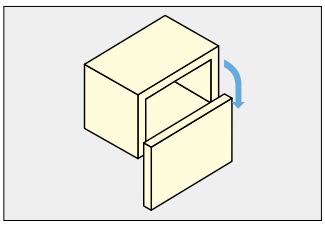

SLUN-N型（左ページ）と組み合わせてご使用できます。

■特　長

●オリジナルメカニズム《ラプコン》の働きにより、扉をスムーズに上下開閉できます。
●扉は手前に下がりながら開き、開ききるとキャビネットの開口部がすべて見えます（ユニット本体取付部を除く）。
●スプリングの力により、扉は軽く閉まります。
●ダンパーの働きにより、扉は最後ゆっくりと閉まります。
●キャビネット地板上部に取り付けるため、従来のステーよりも高さ方向のデッドスペースが少なく、棚を取り付ける際も邪魔になりません。

■注　意

●開閉は手動で行います。
●しっかりした剛性のあるキャビネットに取り付けてください。
剛性のないキャビネットは扉の動きを低下させることがあります。
●キャビネットおよび扉は、指定寸法、直角度に注意して製作してください。
●取り付けは、指定寸法、直角度に注意して正しく行ってください。
●キャビネット外幅、扉幅、扉高さおよび扉質量に制限があります。必ず下記表の仕様をお守りください。
●1セットにつき、別売の連動バーが必要です。横方向の強度を確保したい場合には２本取り付けてください。
●ガラス扉に取り付ける場合、ガラス枠の幅を45mm以上とってください。
●扉幅方向の中央に必ずハンドル（別売）を取り付けてください。扉を開きやすくするために扉座金の上端より下側（下図※2参照）に取り付けてください。
●元に戻ろうとする力が働くため、製品単体で操作を行わないでください。

■付属品

●十字穴付バインドタッピンねじ3.5×15　（本体取付用）
●十字穴付皿タッピンねじ3.5×20　（ダンパー取付用）
●十字穴付トラスタッピンねじ4.5×12　（連動バー取付用）

■別売品

連動バー SLUB型（下記掲載）

■取付寸法図

※1：パッキンを扉に取り付けたときの寸法です。パッキンを使用しない場合は、取付位置を3mm背板側にずらしてください。
※2：ハンドルは、右図の扉座金の上端より下側に取り付けてください。
※3：扉高さが380mm以上の場合、扉全開時には扉上部がキャビネット地板面にかぶります。

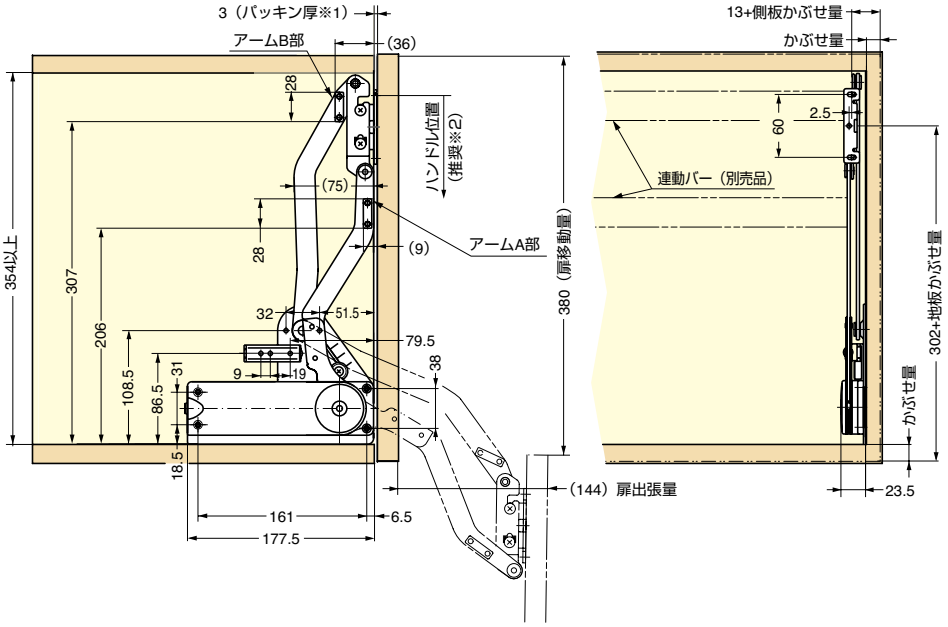

■本体（左右各1本／ 1セット）

注文コード	品番	主材料	仕上 / 色	扉幅	扉高さ	扉質量	1 箱	￥定価
180-020-848	SLD-3	ABS 樹脂 / 鋼	クロムめっき / グレー	600 ～ 900	360 ～ 400	3 ～ 4kg	5 セット	12,800/1 セット
180-020-849	SLD-4	ABS 樹脂 / 鋼	クロムめっき / グレー	600 ～ 900	360 ～ 400	4 ～ 5kg	5 セット	12,800/1 セット
180-020-850	SLD-5	ABS 樹脂 / 鋼	クロムめっき / グレー	600 ～ 900	360 ～ 400	5 ～ 6kg	5 セット	12,800/1 セット

■別売品 連動バー

	注文コード	品番	取付箇所	キャビネット外幅600用 連動バーの長さ	キャビネット外幅900用 連動バーの長さ	￥定価
G	180-120-287	SLUB-535	アームA部	535	―	860/1本
G	180-104-088	SLUB-551	アームB部※	551	―	1,400/1本
G	180-120-288	SLUB-835	アームA部	―	835	1,100/1本
G	180-100-131	SLUB-851	アームB部※	―	851	1,600/1本

●連動バーはキャビネット外幅600mmと900mm用の2種類です。
●左表の寸法は、キャビネットの側板厚が15mmの場合の弊社標準在庫品です。側板厚が15mmを超える場合は、下記の計算式に従って連動バーを切断加工してください。

アームAの場合　連動バーの長さ＝キャビネット外幅－（側板厚×2）－35
アームBの場合　連動バーの長さ＝キャビネット外幅－（側板厚×2）－19

※扉中央部分がガラスなどの場合で、連動バーを目立たせたくない場合は、アームB部に取り付けてください。

【環境対応マークの見方】
G このマークの製品はRoHS指令に対応しています。
▶ このマークの製品はRoHS指令に対応可能です。詳細はお問い合わせください。

SUGATSUNE